ベビースタイ

手づくりしましょう。

No.服- 08589

よだれかけはかわいい赤ちゃんの必需品！

製図（単位cm）

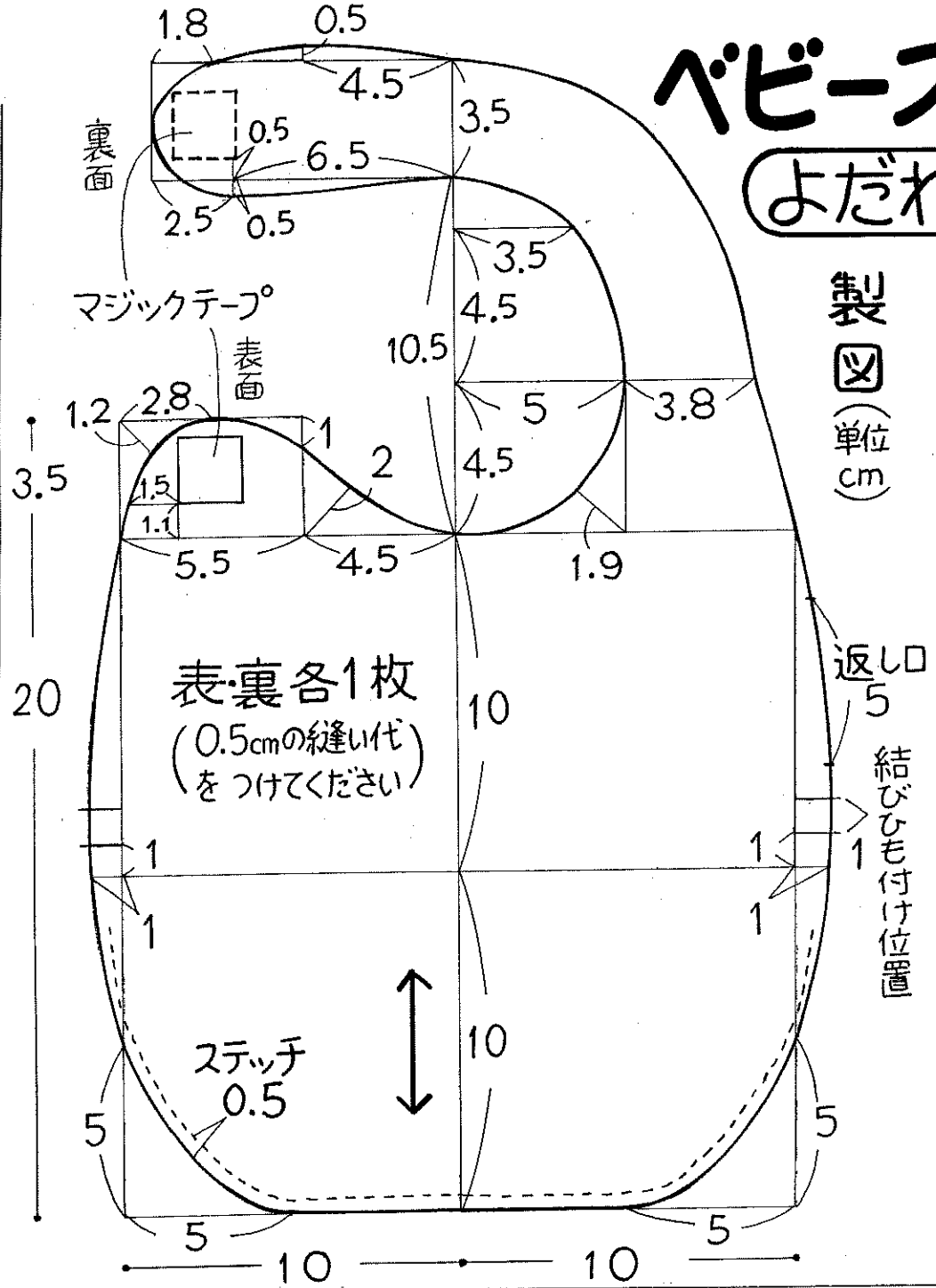

材料　ダブルガーゼプリント 105cm幅 40cm
マジックテープ　2cm幅×2cm×2枚

作り方

① 表・裏各1枚、結びひも2本を裁ちます。
② 結びひもを2本作ります。
③ スタイを中表にして、結びひもをはさみ込み返し口を残して縫い合わせます。
④ 表に返して返し口をとじ、周囲にミシンステッチをかけます。
⑤ マジックテープをつけます。

結びひもの作り方

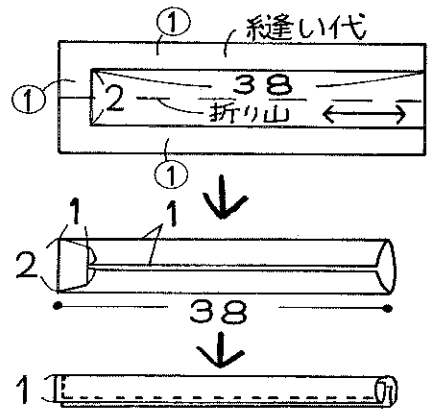

片側のみ1cm折り込みミシンで縫います。