手づくりしましょう。

製図・裁合わせ図

NO.服-019

かこみ製図

ボレロ製図

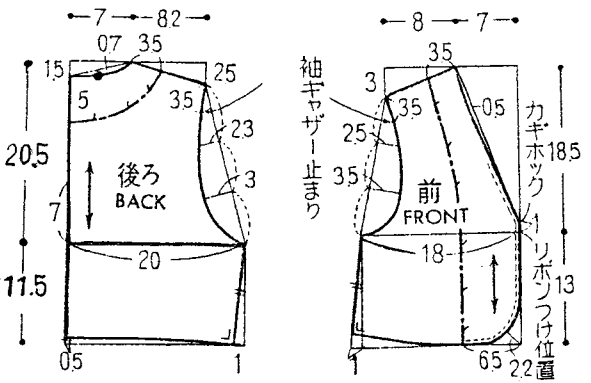

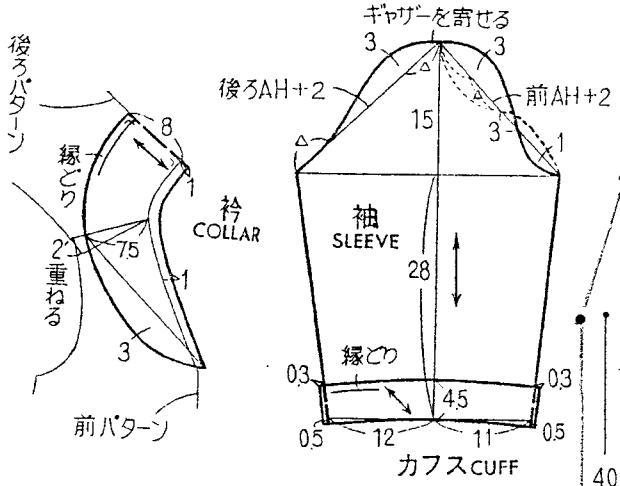

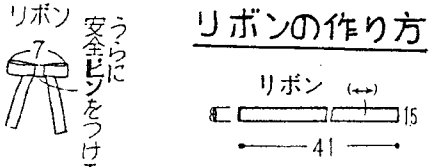

リボンの作り方

ワンピース製図

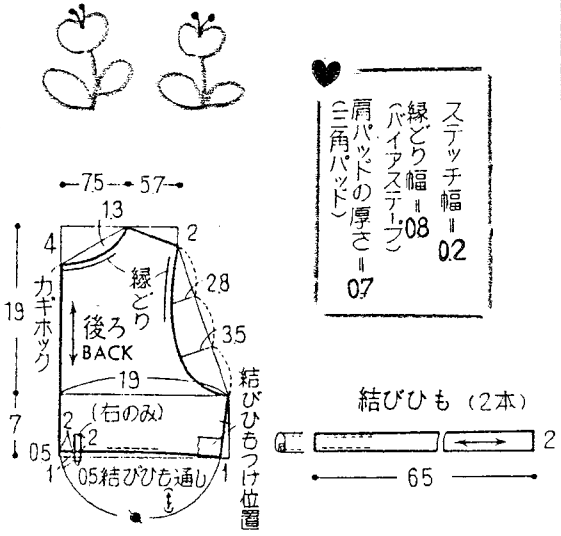

ステッチ幅＝0.2
縁どり幅＝0.8
(バイアステープ)
肩パッドの厚さ＝0.7
(三角パッド)

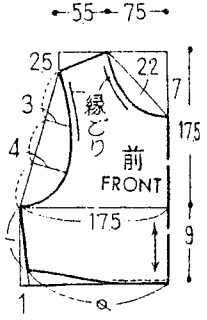

こども参考寸法

(単位cm)

	バスト	ウエスト	ヒップ	年齢
身長110	56	52	59	5歳
身長120	60	54	63	7歳

裁合わせ図

縫い代は1~1.5cm(裾は3cm)

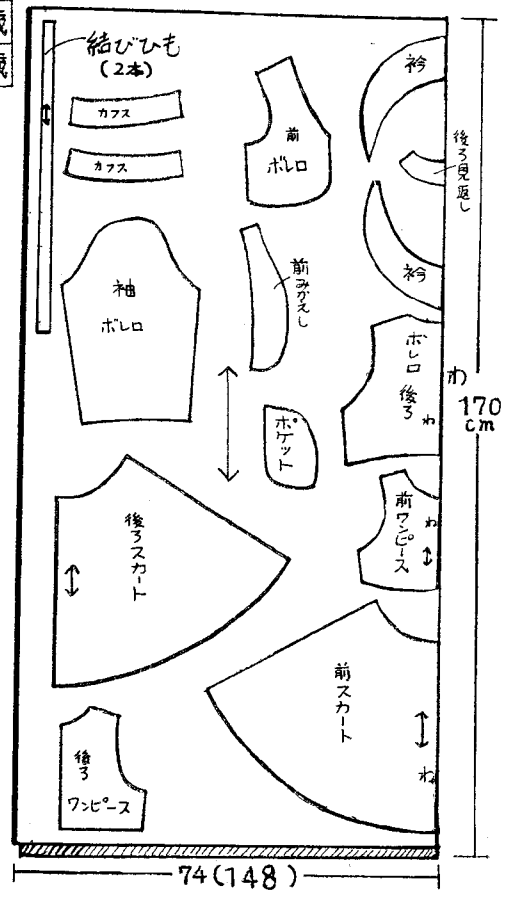

●後ろスカート

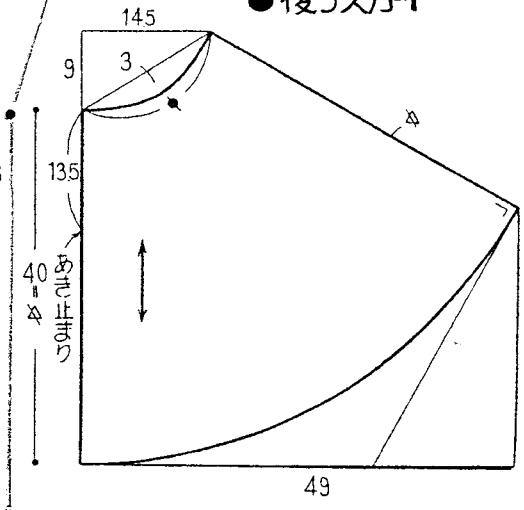

●前スカート

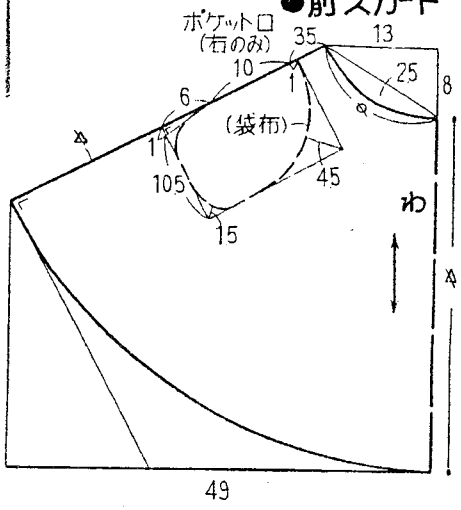

裏地の裁合わせ図は紙面の都合上省きました。

作り方は表面にあります。

otsukaya

2003. 2