甚平

❻ 袖下線・脇線を縫います。

袖を中表に折り、袖下線を縫い縫い代を割ります。

前身頃と後ろ身頃を中表に合わせ脇腹を縫い、縫い代を割ります。

袖口にミシンをかけます。スリットの縫い代を折りミシンをかけます。

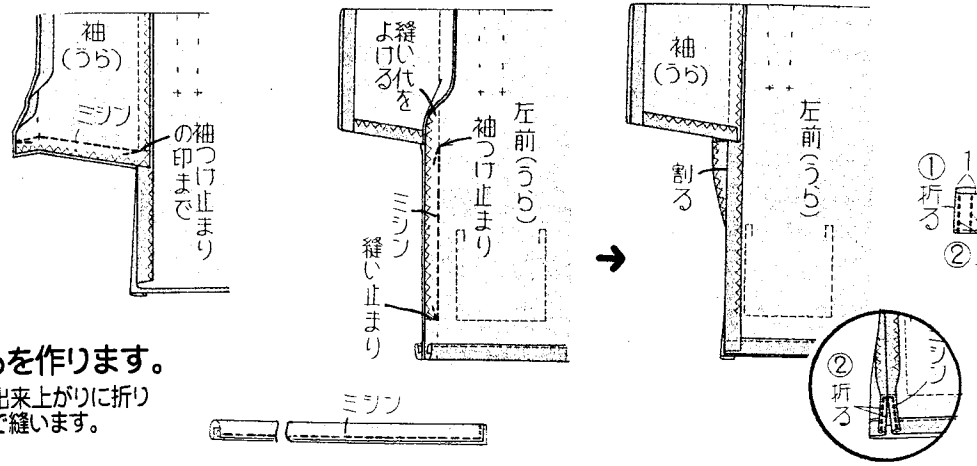

❼ ひもを作ります。

ひもを出来上がりに折りミシンで縫います。

❽ 肩揚げをします。

❾ ひもをつけます。

袖を中に入れて、肩揚げを手縫い(二目落とし)します。ひもの縫い代を折り、ミシンで縫います。

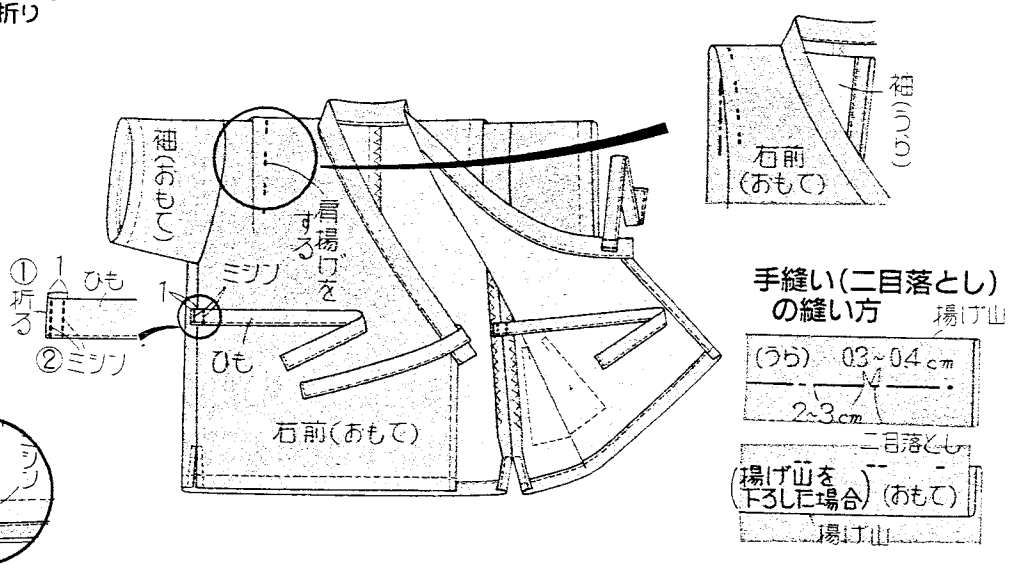

パンツ

❶ 股ぐり線を縫います。

ウエスト、裾の縫い代を三つ折りにしアイロンで裏側に押さえます。

右パンツと左パンツを中表に合わせて股ぐり線を縫い、右後ろの縫い代に切り込みを入れます。

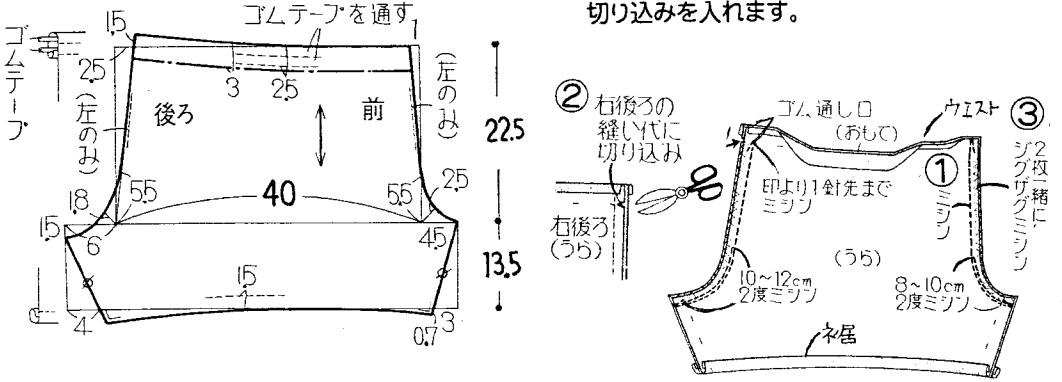

❷ 股下線を縫います。

前パンツと後ろパンツを中表に合わせて 股下線を縫います。

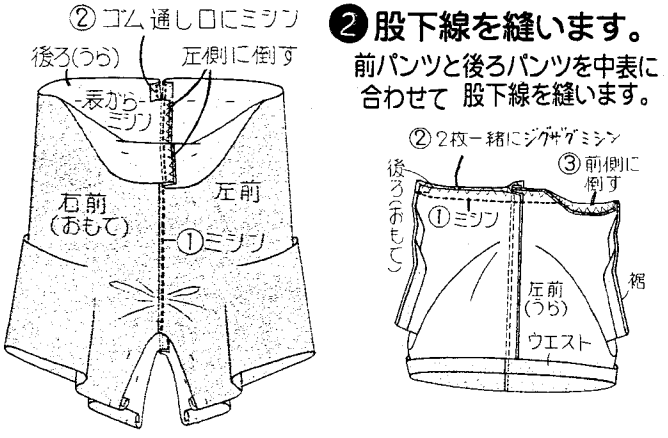

❸ ウエストの始末をします。

裾・ウエストにミシンをかけウエストにゴムテープを通します。

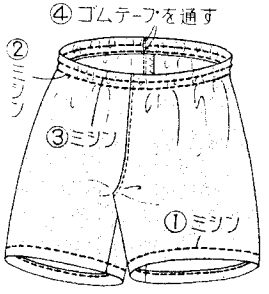

2003.7