NO.服-038B

裁ち合わせ図（数字は縫い代）

●方向性のある生地の場合は裁ち合わせを考えてください。

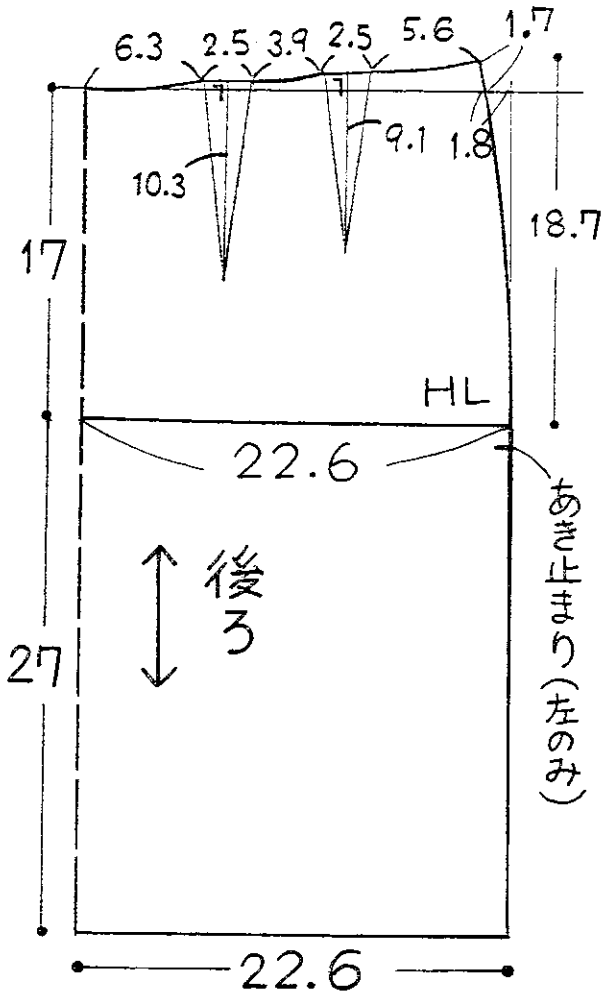

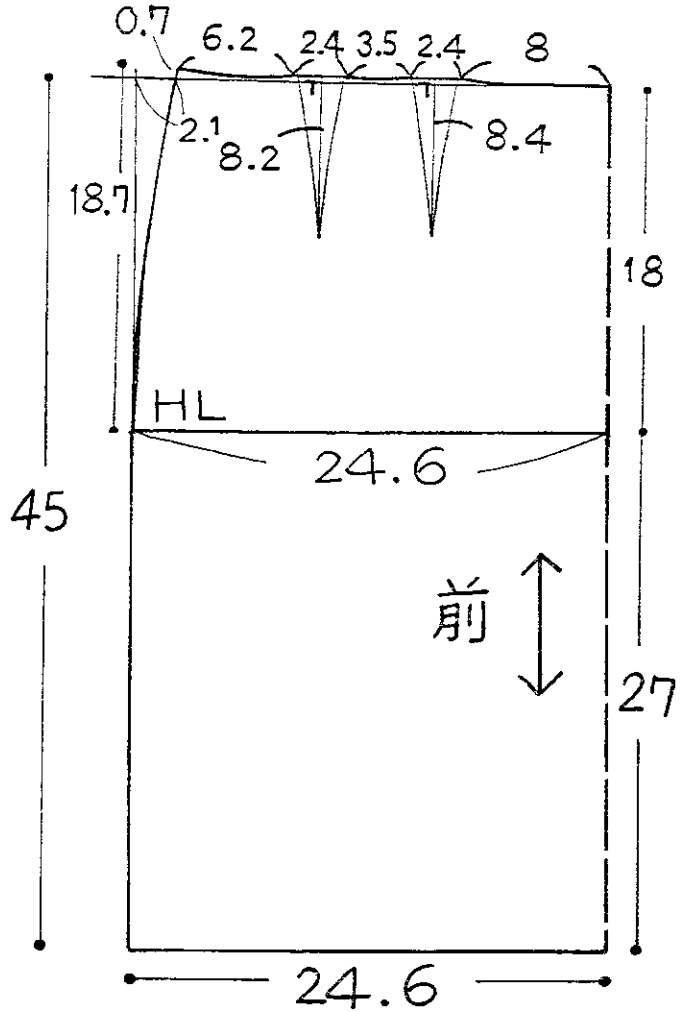

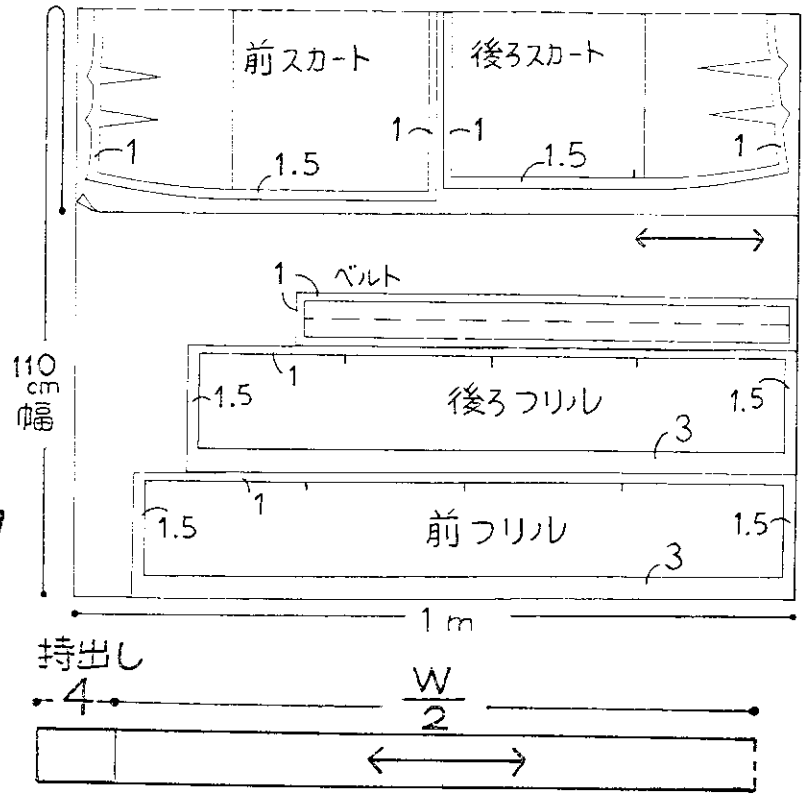

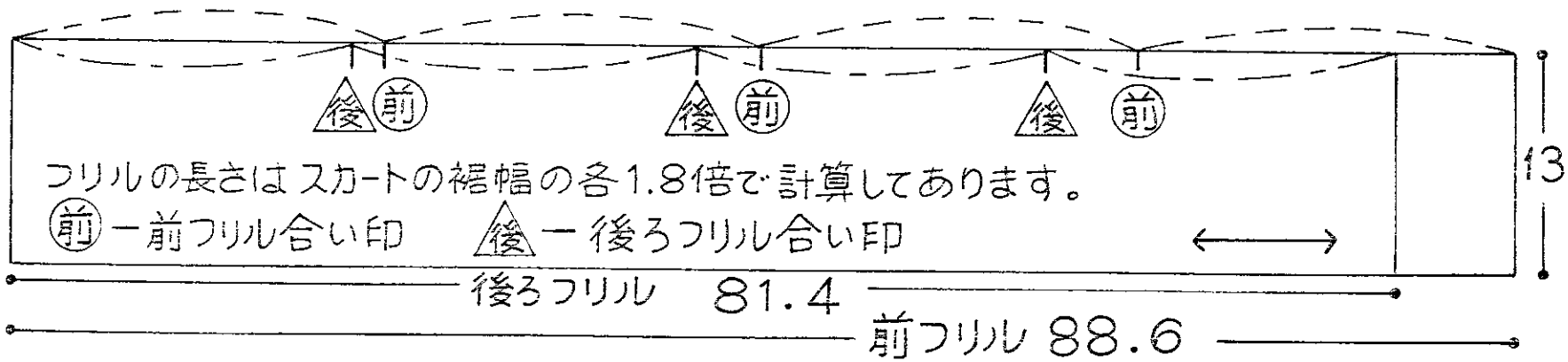

2004.9