手づくりしましょう。

クリスマスに キティちゃんプリントで ジャンパースカート

ハローキティ 30th

NO.服-041

材料

綿プリント(厚地) 110cm幅 1.2m
接着芯 90cm幅 35cm
ファスナー 30cm 1本 カギホック 1組
フェイクファーテープ 1~1.5cm幅 1.5m

はじめに
ポケット口、見返し、ファスナーあきに接着芯をはります。
ロックミシンヌはジグザグミシンで布端の始末をします。

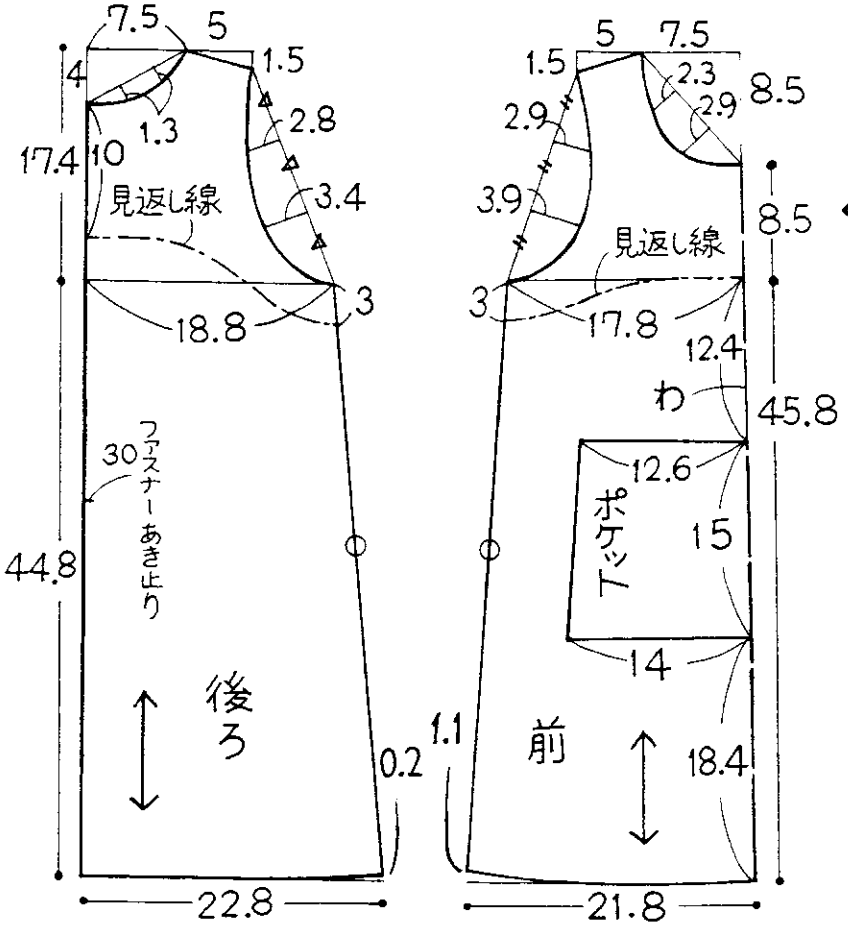

110cmサイズの製図です
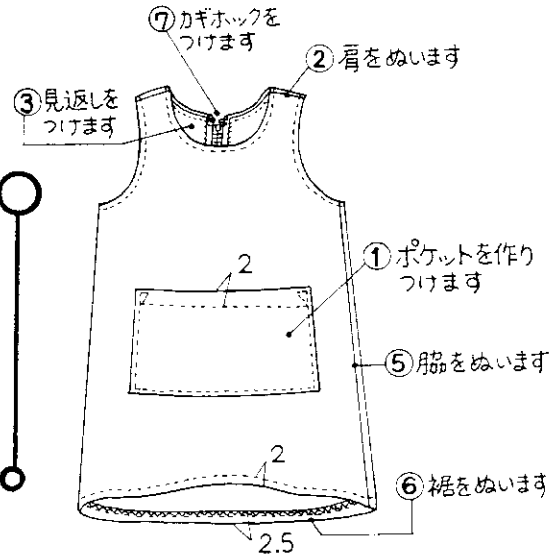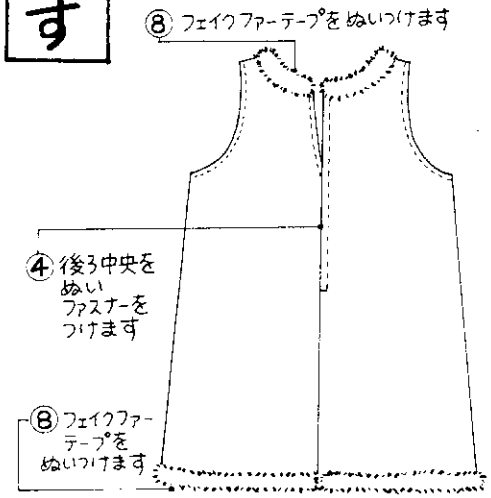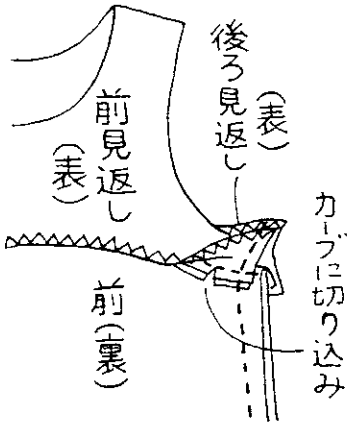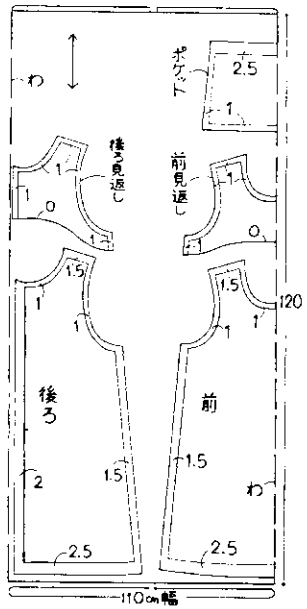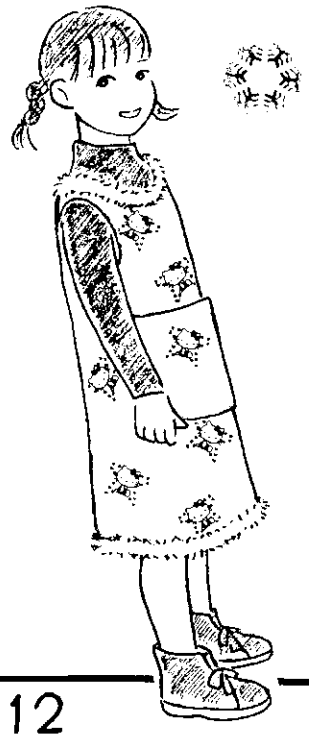
作り方